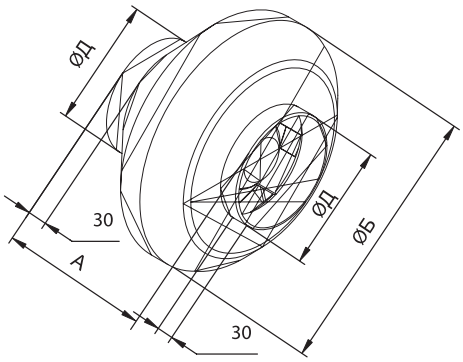

РАДИЛЬНЫЕ ВЕНТИЛЯТОРЫ KVR ДЛЯ КРУГЛЫХ КАНАЛОВ

Канальные вентиляторы KVR представлены в 6 типоразмерах и предназначены для непосредственной установки в круглые вентиляционные каналы. Они применяются для премещения воздуха и других неагрессивных газовых смесей с максимальной температурой 50°С (для вентилятора KVR 315/1 максимальная температура 40°С).

Вентиляторы могут быть установлены в любом положении.

В вентиляторах применяются однофазные асинхронные двигатели с внешним ротором и рабочие колеса с назад загнутыми лопатками. Все электродвигатели имеют защиту от перегрева при помощи встроенного термоконтакта с автоматическим презапуском. Корпус вентилятора изготавливается из прочного пластика.

Регулирование скорости

Производительность вентиляторов KVR регулируется изменением числа оборотов электродвигателя. Изменение числа оборотов достигается путем изменения подаваемого напряжения. Рекомендуется использовать электронные тиристорные (плавное изменение производительности) или трансформаторные (ступенчатое изменение производительности) регуляторы.

Основные технические данные

Типоразмер	Обороты двигателя, мин.	Напряжение двигателя, В	Максимальная мощность, Вт	Максимальный ток, А
KVR 100/1	2450	1~220	56	0,25
KVR 125/1	2450	1~220	76	0,35
KVR 160/1	2550	1~220	106	0,48
KVR 200/1	2600	1~220	163	0,74
KVR 250/1	2500	1~220	210	0,96
KVR 315/1	2500	1~220	313	1,42

Типоразмер	А	Б	Д	Масса, кг
KVR 100/1	215	251	99	1,95
KVR 125/1	220	251	124	2,35
KVR 160/1	230	340	156	3,70
KVR 200/1	250	340	199	4,90
KVR 250/1	250	340	249	5,30
KVR 315/1	285	405	314	5,70

KVR – диаграмма для быстрого подбора

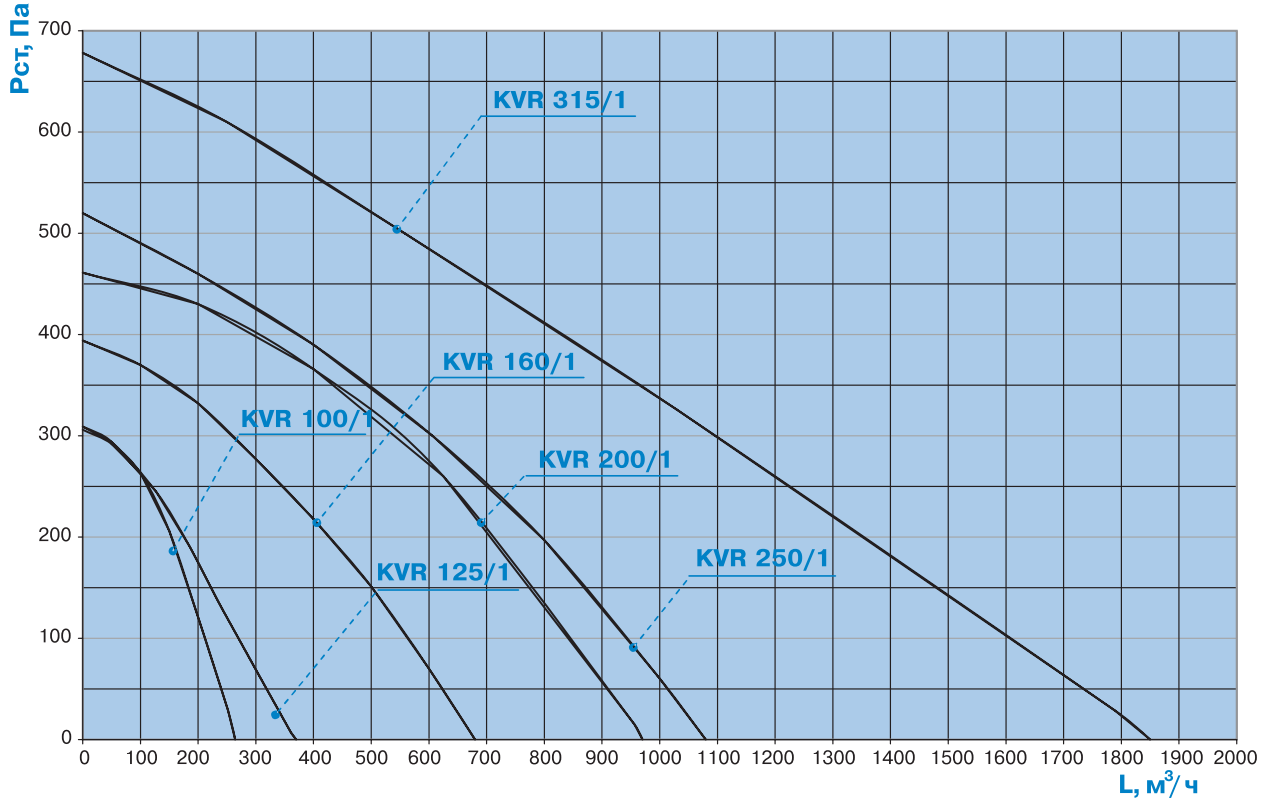

KVR – технические данные

Вентилятор KVR 100/1

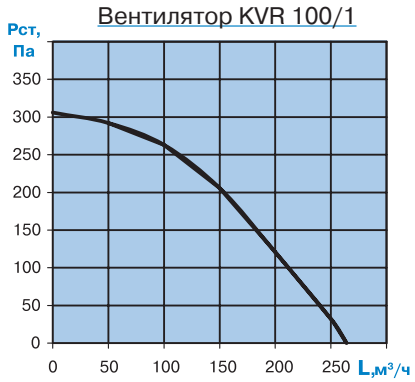

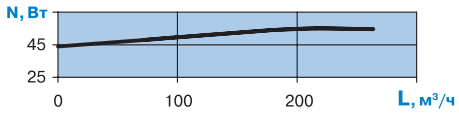

Режим работы P,Па		Уровень звука Lpa,дБА	Суммарный уровень Lp, дБ	Уровень звуковой мощности (Lpi, дБ) в октавных полосах частот, Гц							
				63	125	250	500	1000	2000	4000	8000
Шум на нагнетании	200	67,67	76,7	76,7	72,2	71,1	65,2	59,4	58,2	51,5	48,1
Шум через корпус	200	50,04	69,77	69,7	47,2	42,1	45,2	45,4	41,2	36,5	33,1

Вентилятор KVR 125/1

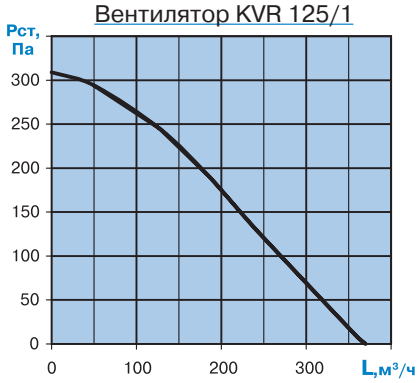

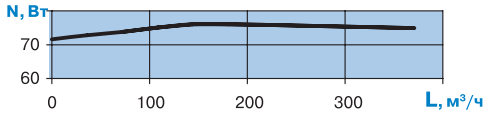

Режим работы P,Па		Уровень звука Lpa,дБА	Суммарный уровень Lp, дБ	Уровень звуковой мощности (Lpi, дБ) в октавных полосах частот, Гц							
				63	125	250	500	1000	2000	4000	8000
Шум на нагнетании	180	68,91	76,7	76,7	74,6	71,6	67	59,8	60,1	51,6	50,1
Шум через корпус	180	50,95	69,8	69,7	49,6	42,6	47	45,8	43,1	36,6	35,1

Вентилятор KVR 160/1

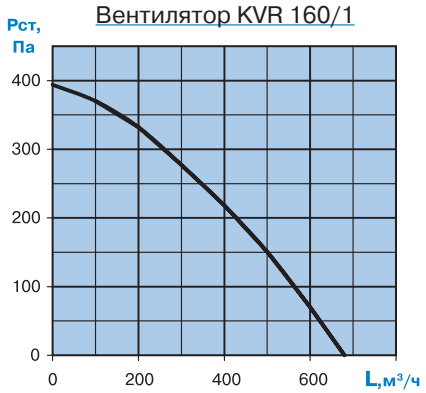

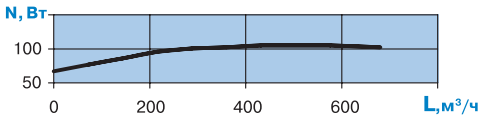

Режим работы Р,Па		Уровень звука Lpa,дБА	Суммарный уровень Lp, дБ	Уровень звуковой мощности (Lpi, дБ) в октавных полосах частот, Гц							
				63	125	250	500	1000	2000	4000	8000
Шум на нагнетании	310	73,91	81,7	81,7	79,6	76,6	72	64,8	65,1	56,6	55,1
Шум через корпус	310	59,95	78,8	78,7	58,6	51,6	56	54,8	52,1	45,6	44,1

Вентилятор KVR 200/1

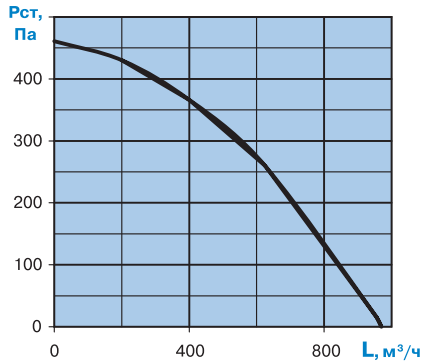

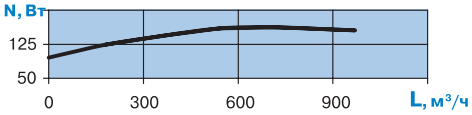

Режим работы Р,Па		Уровень звука Lpa,дБА	Суммарный уровень Lp, дБ	Уровень звуковой мощности (Lpi, дБ) в октавных полосах частот, Гц							
				63	125	250	500	1000	2000	4000	8000
Шум на нагнетании	355	72,91	80,7	80,7	78,6	75,6	71	63,8	64,1	55,6	54,1
Шум через корпус	355	58,95	77,8	77,7	57,6	50,6	55	53,8	51,1	44,6	43,1

Вентилятор KVR 250/1

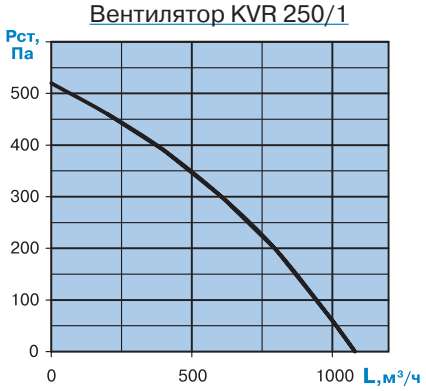

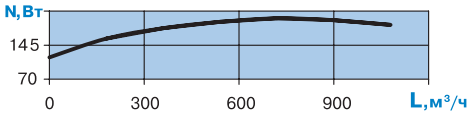

Режим работы Р,Па		Уровень звука Lpa,дБА	Суммарный уровень Lp, дБ	Уровень звуковой мощности (Lpi, дБ) в октавных полосах частот, Гц							
				63	125	250	500	1000	2000	4000	8000
Шум на нагнетании	380	74,91	83,2	83,2	79,6	78,1	73	66,5	65,1	58	55,1
Шум через корпус	380	56,06	75,29	75,2	53,6	48,1	52	51,5	47,1	42	38,1

Вентилятор KVR 315/1

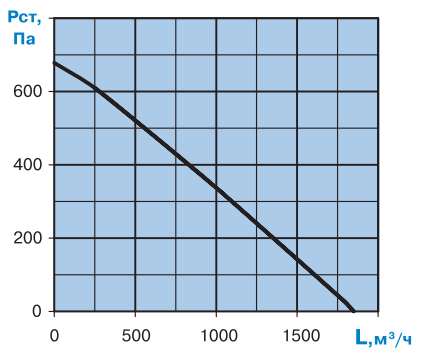

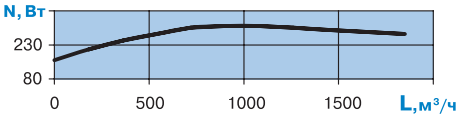

Режим работы Р,Па		Уровень звука Lpa,дБА	Суммарный уровень Lp, дБ	Уровень звуковой мощности (Lpi, дБ) в октавных полосах частот, Гц							
				63	125	250	500	1000	2000	4000	8000
Шум на нагнетании	355	76,91	84,7	84,7	82,6	79,6	75	67,8	68,1	59,6	58,1
Шум через корпус	355	56,95	75,8	75,7	55,6	48,6	53	51,8	49,1	42,6	41,1

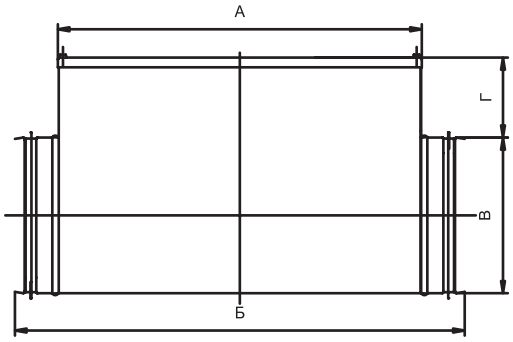

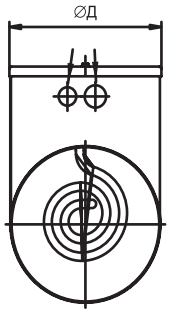

Технические характеристики

Канальные электрические нагреватели KEA предназначены для нагрева воздуха в воздуховодах круглого сечения. Максимальный рабочий температурный диапозон для перемещения воздуха или иной неагрессивной газовой среды находится в пределах от -40 до +40 С.Канальные нагреватели представлены в 6 типоразмерах, в каждом типоразмере существует несколько вариантов тепловой мощности.

Материалом для корпуса электрообогревателя, а также корпуса электрощита служит оцинкованный стальной лист.Трубчатые электрические элементы используются в качестве нагревателей.Класс электроизоляции IP40.

KEA мощностью 12 кВт и более изготавливаются двухступенчатыми, с разбивкой на равные ступени мощности.

KEA – таблица размеров

Обозначение	Размеры, мм					Масса, кг
	А	Б	В	Г	Д	
KEA 100/0,5	271	370	100	74	104	2,63
KEA 100/1,5						2,89
KEA 100/2	346	445				3,51
KEA 100/2,5						3,64
KEA 125/1,5	271	370	125	82	129	3,43
KEA 125/2						3,54
KEA 125/2,5						3,67
KEA 125/3						3,71
KEA 160/2	271	400	160	83	164	4,32
KEA 160/3						4,40
KEA 160/4,5						4,68
KEA 160/6	391	490				6,43
KEA 200/3	271	370	200	86	204	5,27
KEA 200/6						6,03
KEA 200/9	391	490				7,76
KEA 200/12						8,72
KEA 250/6	271	370	250	99	254	7,31
KEA 250/9						8,09
KEA 250/12	391	490				10,33
KEA 250/15						10,57
KEA 315/6	271	370	315	98	319	8,86
KEA 315/9						9,64
KEA 315/12	391	490				12,25
KEA 315/15						12,49
KEA 315/18						13,81

KEA – технические характеристики

Типоразмер	Мощность, кВт	Потребляемый ток, А	Напряжение, В	Питающий кабель	Кол-во питающих кабелей	Кабель цепи защиты
KEA100/05	0,5	2,27	1~220	ВВГ 3x1.5	1	ПВС 2x0.75
KEA100/1,5	1,5	6,8	1~220	ВВГ 3x1.5		
KEA100/2	2	9,1	1~220	ВВГ 3x2.5		
KEA100/2,5	2,5	11,3	1~220	ВВГ 3x2.5		
KEA125/1,5	1,5	6,8	1~220	ВВГ 3x1.5	1	ПВС 2x0.75
KEA125/2	2	6,1	1~220	ВВГ 3x2.5		
KEA125/2,5	2,5	11,3	1~220	ВВГ 3x2.5		
KEA125/3	3	13,6	1~220	ВВГ 3x2.5		
KEA160/2	2	9,1	1~220	ВВГ 3x2.5	1	ПВС 2x0.75
KEA160/3	3	13,6	1~220	ВВГ 3x2.5		
KEA160/4,5	4,5	6,8	3~380	ВВГ 4x2.5		
KEA160/6	6	9,1	3~380	ВВГ 4x2.5		
KEA 200/3	3	13,6	1~220	ВВГ 3x2.5	1	ПВС 2x0.75
KEA 200/6	6	9,1	3~380	ВВГ 4x2.5		
KEA 200/9	9	13,6	3~380	ВВГ 4x2.5		
KEA 200/12	12	18,1	3~380	ВВГ 4x2.5	2	
KEA 250/6	6	9,1	3~380	ВВГ 4x2.5	1	ПВС 2x0.75
KEA 250/9	9	13,6	3~380	ВВГ 4x2.5		
KEA 250/12	12	19,1	3~380	ВВГ 4x2.5	2	
KEA 250/15	15	22,7	3~380	ВВГ 4x2.5		
KEA 315/6	6	9,1	3~380	ВВГ 4x2.5	1	ПВС 2x0.75
KEA 315/9	9	13,6	3~380	ВВГ 4x2.5		
KEA 315/12	12	18,1	3~380	ВВГ 4x2.5	2	
KEA 315/15	15	22,7	3~380	ВВГ 4x2.5		
KEA 315/18	18	27,2	3~380	ВВГ 4x2.5		

KEA – аэродинамические характеристики

KEA 100/0,5	I	KEA 200/6	II
KEA 100/1,5	I	KEA 200/9	II
KEA 100/2	II	KEA 200/12	III
KEA 100/2,5	II	KEA 250/6	I
KEA 125/1,5	I	KEA 250/9	I
KEA 125/2	I	KEA 250/12	II
KEA 125/2,5	III	KEA 250/15	I
KEA 125/3	III	KEA 315/6	I
KEA 160/2	II	KEA 315/9	I
KEA 160/3	II	KEA 315/12	II
KEA 160/4,5	II	KEA 315/15	I
KEA 160/6	II	KEA 315/18	I
KEA 200/3	II		

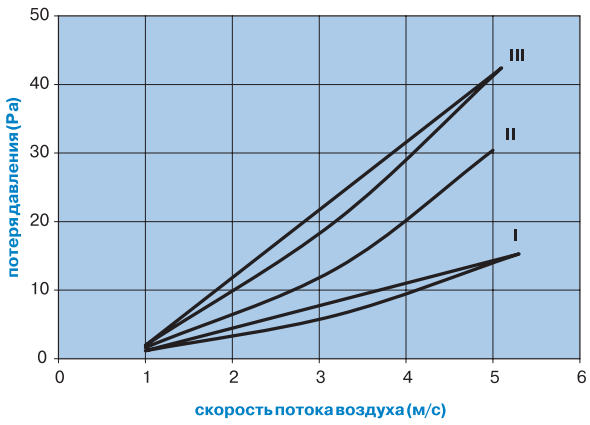

Для автоматического регулирования мощности электрокалорифера и обеспечения требуемой температуры воздуха рекомендуется подключать KEA к блокам управления ACET, ACE. Защита воздухонагревателей обеспечивается термостатами, ограничивающими температуру , а также цепью термоконтактов, которая размыкается в случае перегрева.

Вниамание! Не допускается падение скорости потока воздуха в сечении электрокалорифера KEA ниже 1-2 м/с.При остановке приточного вентилятора или снижении скорости воздуха ниже критической величины работа электронагревателя должна быть прекращена. В том случае, когда вентиляционная система отключается вручную, необходимо сначала выключить обогреватель, а затем, после того как электронагреватель остынет, отключить вентилятор и закрыть заслонку.

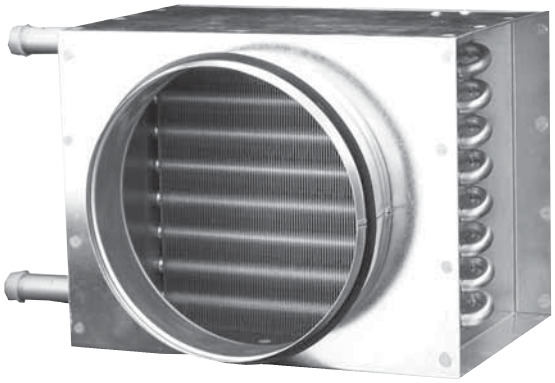

ВОДЯНЫЕ ВОЗДУХОНАГРЕВАТЕЛИ KWH ДЛЯ КРУГЛЫХ КАНАЛОВ

Воздухонагреватели KWH могут устанавливаться в любом положении, обеспечивающем отвод воздуха из водяного контура. Они предназначены для непосредственной установки в круглые вентиляционные каналы для нагрева воздуха или иных газовых смесей без содержания агрессивных примесей.

В качестве теплоносителя может использоваться как вода так и незамерзающие смеси. Максимальная температура теплоносителя -170 С, максимальное давление -1,5 МПа.

Корпус изготавливается из стального оцинкованного листа, теплообменник изготавливается из алюминиевых пластин и проходящих через них медных трубок диаметром 9,52 мм. Исполнение обогревателей- двухрядное.

Все воздухонагреватели испытываются на герметичность водой под давлением 20 Атм в течение 10 минут.

KWH – таблица размеров

Типоразмер	Размеры				Масса
	А	Д	Е	Ж	
KWH 160	270	160	203	375	5.01
KWH 200	295	200	226	400	5.57
KWH 250	345	250	276	450	6.87
KWH 315	420	315	353	525	7.63

KWH – теплотехнические характеристики

Типоразмер	Расход воздуха, L м³/час	Расход воды, g м³/час	Гидравлическое сопротивление, кРа	Теплопроизводительность, кВт	Температура воздуха на выходе, t°C
KWH 160/2	350	0,3	2,8	6,93	20
KWH 200/2	530	0,44	6,17	10	18
KWH 250/2	850	0,7	18,29	16	18
KWH 315/2	1330	1,11	21,1	25,17	18

Температура наружного воздуха Тн = -28 °С. Температура воды: 90/70 °С

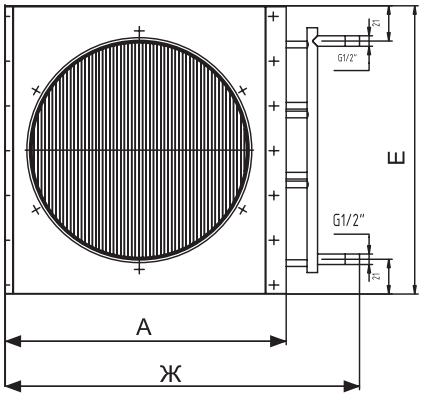

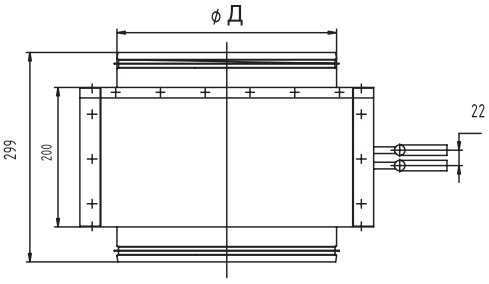

KWH – аэродинамические характеристики

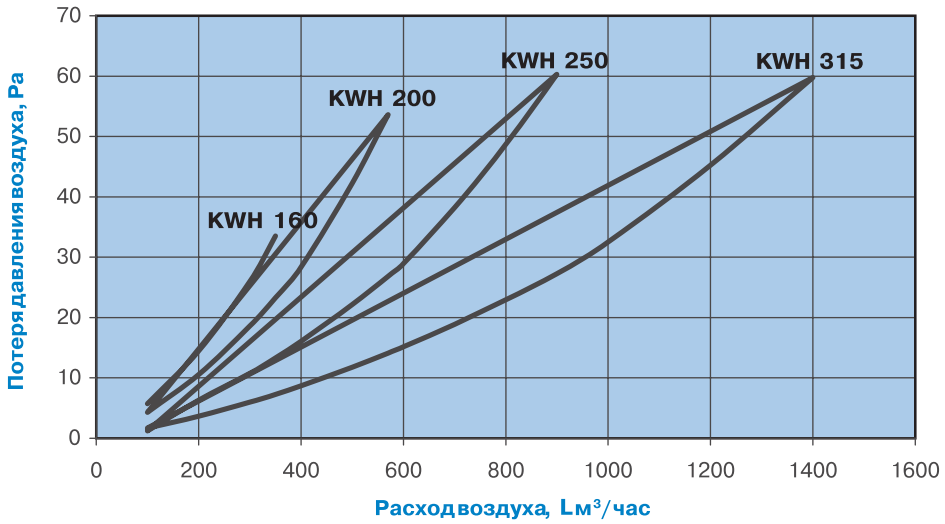

Расчет и подбор воздухонагревателей для конкретных условий производится с помощью специальной компьютерной программы подбора компании ООО "ПТК ОВИК"

ХОМУТЫ НТК

Быстроразъемные хомуты НТК облегчают установку и снятие элементов круглых вентиляционных систем.

Конструктивные особенности

Хомуты изготавливаются из оцинкованного стального листа и изолированы слоем уплотнения, гасящего вибрацию и гарантирующего плотную посадку. Быстроразъемные хомуты стягиваются двумя болтами.

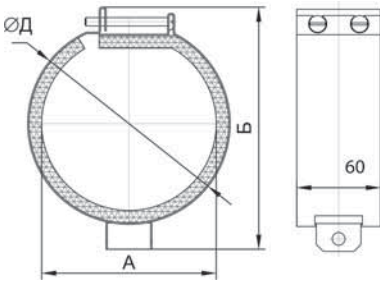

НТК – таблица размеров

Типоразмер	А	Б	Д	Масса, кг
НТК 100	100	148	118	0,24
НТК 125	125	174	145	0,27
НТК 160	160	212	178	0,32
НТК 200	200	253	218	0,39
НТК 250	250	304	268	0,46
НТК 315	315	370	333	0,55

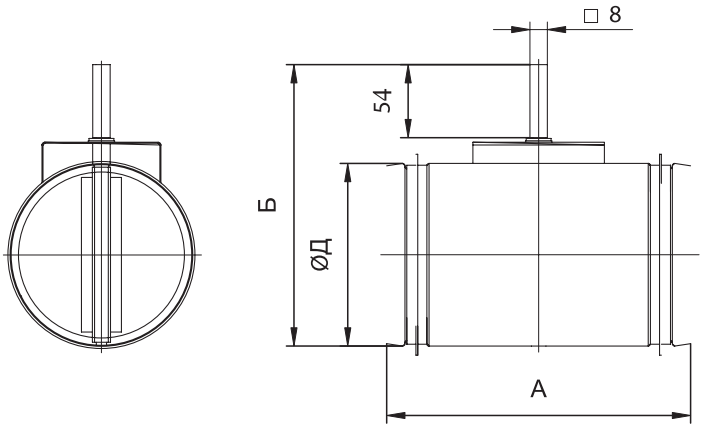

ЗАСЛОНКИ РЕГУЛИРУЮЩИЕ КСН ДЛЯ КРУГЛЫХ КАНАЛОВ

Заслонки КСН предназначены для перекрытия и регулирования воздушного потока в круглых вентиляционных каналах с температурой в диапозоне от -40 до 70 С.

Материалом для изготовления корпуса и поворотной лопатки служит стальной оцинкованный лист. Поворотная лопатка дополнительно снабжена герметизирующим резиновым уплотнителем. Для управления заслонкой могут применяться ручной либо электрический приводы. Сечение штока у заслонок- квадрат со стороной 8 мм

КСН – таблица размеров

Обозначение	А	Б	Д	Масса, кг
КСН 100	200	168	100	0,36
КСН 125	200	193	125	0,52
КСН 160	200	228	160	0,73
КСН 200	200	268	200	1,02
КСН 250	260	328	250	1,49
КСН 315	260	383	315	2,10

КСН – аэродинамические характеристики

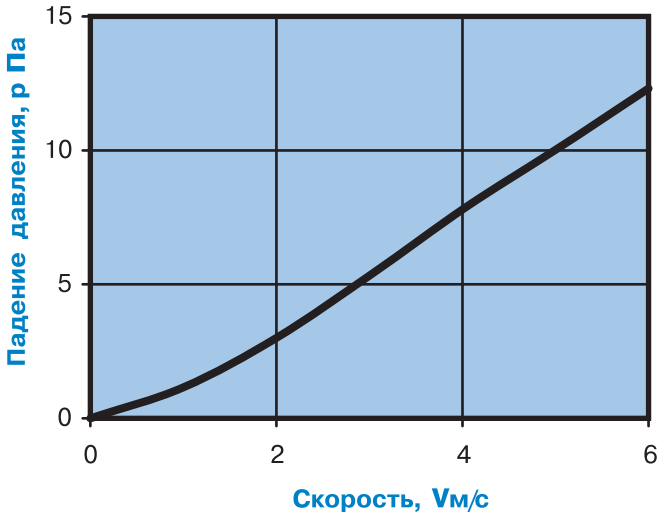

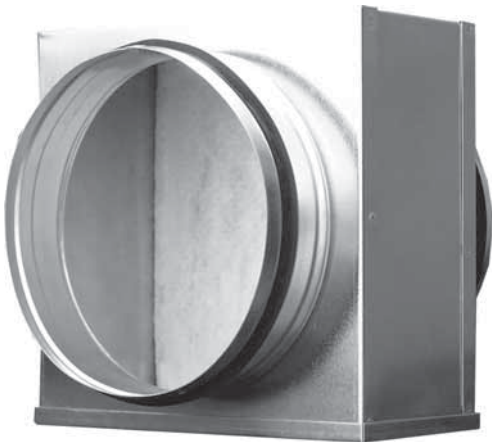

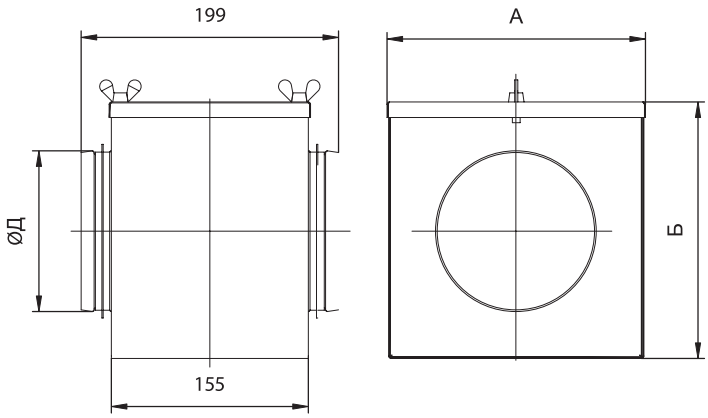

ФИЛЬТРЫ КАССЕТНЫЕ KFC ДЛЯ КРУГЛЫХ КАНАЛОВ

Воздушные фильтры KFC устанавливаются непосредственно в круглые вентиляционные каналы .Они предназначены для очистки перемещаемого воздуха с максимальной температурой до +70 С.

Корпус и крышка фильтра изготавливаются из стального оцинкованного листа. В фильтрующих вставках KVC используется фильтрующий материал из синтетического волокна класса очистки EU3, выполненный в виде пластины.

KFC – таблица размеров

Типоразмер	А	Б	Д	Масса, кг	Применяемые вставки
KFC 100	139	138	100	1,25	KVC100
KFC 125	169	168	125	1,52	KVC125
KFC 160	199	198	160	1,81	KVC160
KFC 200	244	243	200	2,36	KVC 200
KFC 250	294	293	250	3,04	KVC 250
KFC 315	359	358	315	3,94	KVC 315

KFC – аэродинамические характеристики

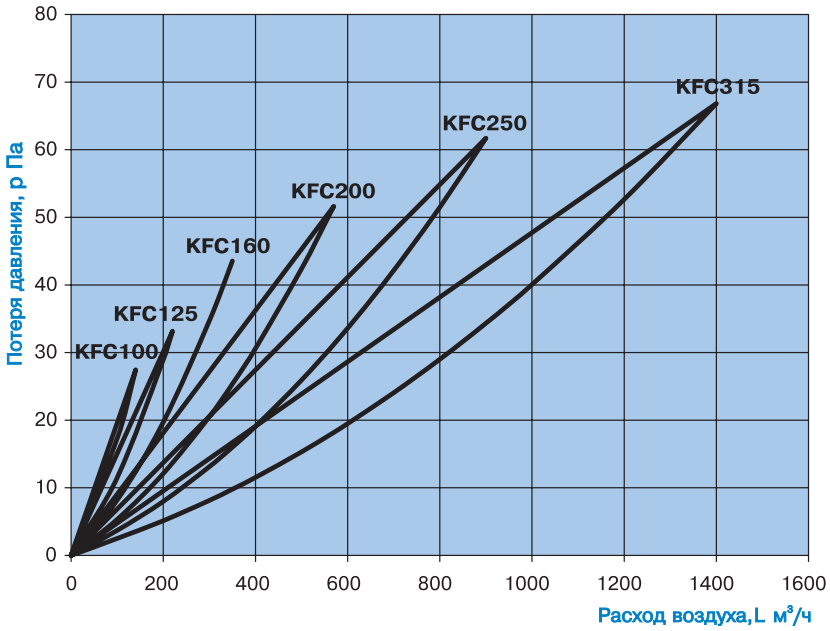

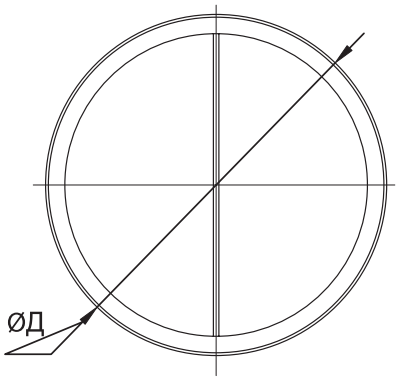

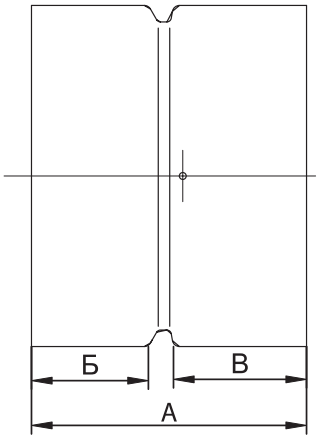

КЛАПАНЫ ОБРАТНЫЕ KON ДЛЯ КРУГЛЫХ КАНАЛОВ

KON - применяются для автоматического перекрывания круглых воздуховодов при выключении вентилятора и может устанавливаться в любом положении. Обратный клапан имеет подпружиненные лопасти, изготовленные из листового алюминия.Материалом для изготовления корпуса обратного клапана служит оцинкованный стальной лист.Крепление клапана с элементами системы вентиляции обеспечивается при помощи хомутов.

Таблица размеров

Типоразмер	А	Б	В	Д	Масса, кг
KON 100	80	27	35	100	0,16
KON 125	100	37	45	125	0,25
KON 160	110	37	55	160	0,35
KON 200	140	52	70	200	0,55
KON 250	140	47	75	250	0,71
KON 315	140	47	75	315	0,91

Аэродинамические характеристики

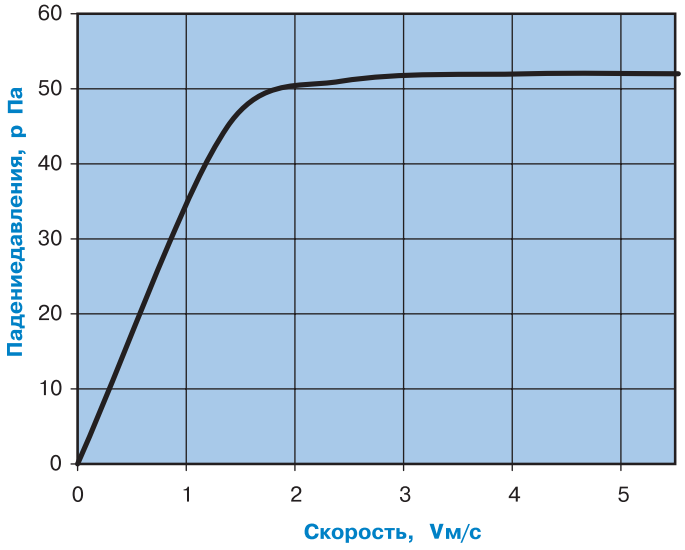

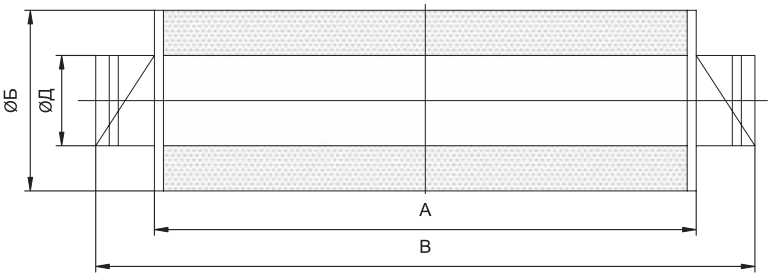

ШУМОГЛУШИТЕЛИ KNK ДЛЯ КРУГЛЫХ КАНАЛОВ

Для снижения уровня шума от вентиляторов в круглых каналах предназначены шумоглушители трубчатого ипа KNK. Шумоглушители устанавливаются независимо от направления воздуха в любом положении , максимальная температура перемещаемого воздуха ограничивается +70С.

Корпус изготавливается из оцинкованного стального листа , а в качестве поглощающего материала используется минеральное волокно.

KNK –таблица размеров

Обозначение	А	Б	В	Д	Масса, кг
KNK 100/6	615	200	730	100	5,29
KNK 100/9	915		1030		6,15
KNK 125/6	615	225	730	125	4,5
KNK 125/9	915		1030		6,15
KNK 160/6	615	260	730	160	5,47
KNK 160/9	915		1030		7,43
KNK 200/6	615	300	730	200	6,59
KNK 200/9	915		1030		8,89
KNK 250/6	615	350	730	250	8,01
KNK 250/9	915		1030		10,73
KNK 315/6	615	455	730	315	10,01
KNK 315/9	915		1030		13,29

KNK – аэродинамические характеристики

Типоразмер	Шумоподавление (дБ) в диапозонах частот, Гц							
	63	125	250	500	1000	2000	4000	8000
KNK 100/6	4,5	6,3	15	20,5	30,5	32,3	30,2	16
KNK 100/9	6,3	8,5	15	24	32,6	35,5	30,3	21,3
KNK 125/6	4,2	6	12, 5	16,3	25,6	23,4	24,3	17,5
KNK 125/9	5,6	9,5	17,6	29	35,4	38	34,5	20,1
KNK 160/6	3,5	5,3	11,2	15,5	23	31,6	23	16,2
KNK 160/9	4	7,8	16, 2	22,8	33	36,2	32,6	19,5
KNK 200/6	3,6	4	8	14	20,3	28,5	18,2	15,3
KNK 200/9	3	6,5	12,5	18,2	28,5	33	21,6	18,3
KNK 250/6	1,5	2,3	7,3	13,5	19,3	22,6	13	11
KNK 250/9	2,5	3	9, 1	15	26,8	27,5	16,8	13,6
KNK 315/6	0,5	1,5	3	11	14	19	8	7
KNK 315/9	1,3	2,6	7,5	14,3	23,5	21	12	9